Fibramax®
SERVICIO DE INTERNET

PROPUESTA	
CLIENTE:	Instituto Superarse
Antecedente:	
El requerimiento solicitado es de Cableado Estructurado, Zona Wifi, Switching, Seguridad Perimetral.	
INFORME:	
De la inspección realizada se tiene la siguiente propuesta y diseño	
Proyecto a Implementar:	

1. **RACK PRINCIPAL.**
   Se tiene un Rack Abierto de 6UR y un Módulo de Protección, que está ubicado en el segundo Piso, el mismo que se tiene que reubicar al primer piso al área de secretaria y vinculación.

2. **Bloque 1 – PB:**

Se necesita la siguiente Implantación:

- 1 SW 24 L2, POE
- 2 Access Point
- 8 puntos de Cableado Estructurado
  - 1 para la cascada que va al SW donde está el Rector
  - 2 para los Access Point
  - 1 para el Biométrico
  - 1 para marketing
  - 3 para la oficina de secretaria donde está el Rack

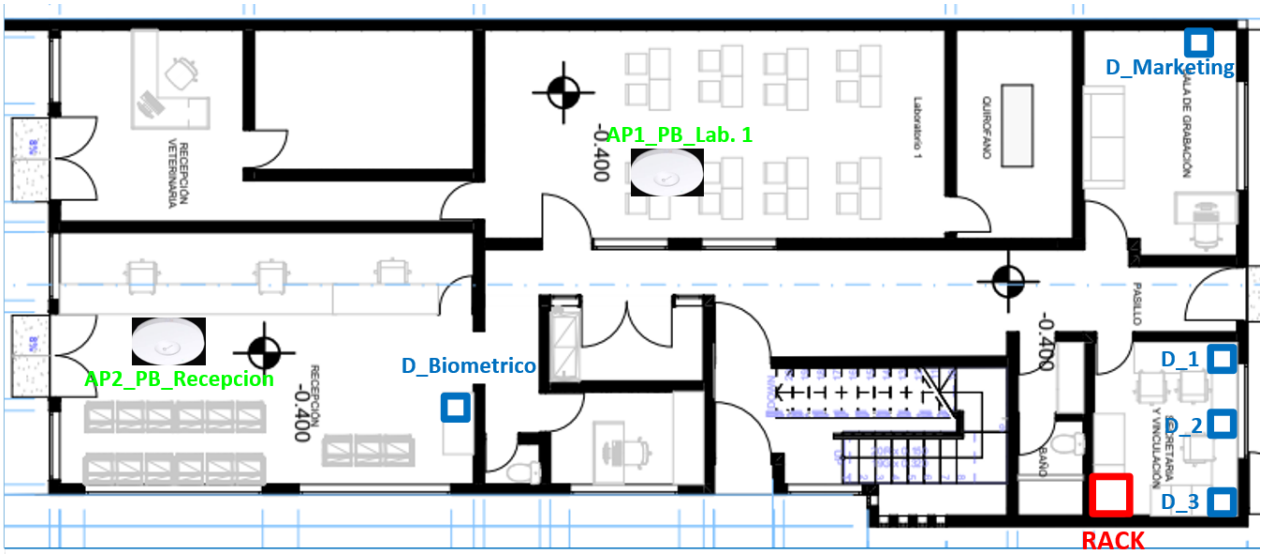

3. Bloque 1 – PA:

Se necesita la siguiente Implantación:

- 2 Access Point, 1 de Alta Densidad de usuarios
- 2 puntos de Cableado Estructurado para los APs

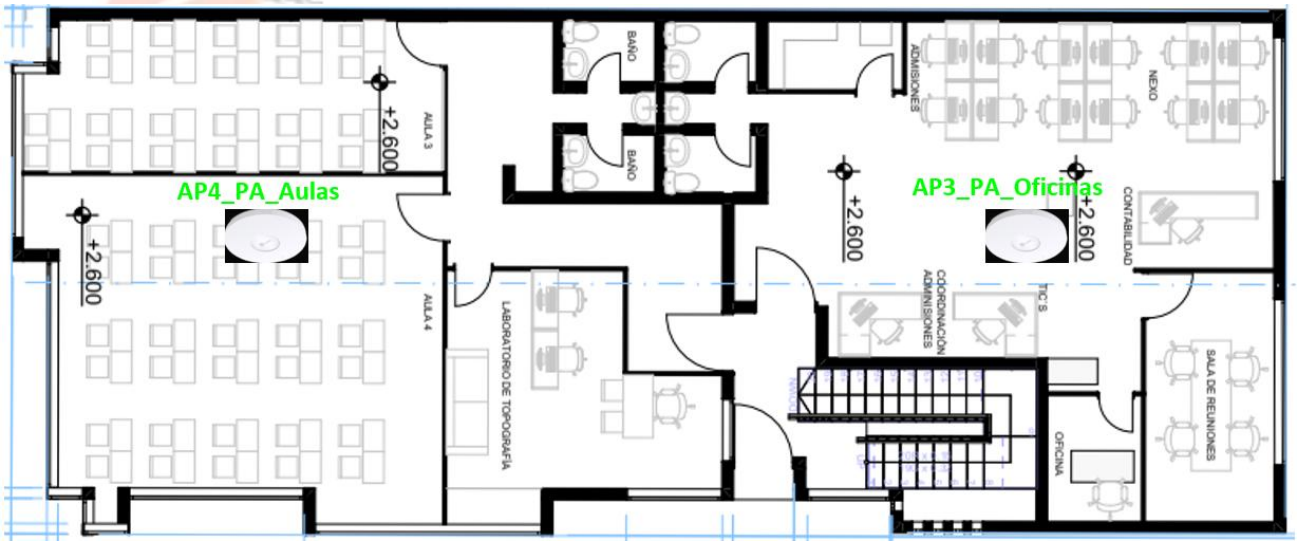

4. Parte Posterior

Se necesita la siguiente Implantación:

- 1 SW 24 L2, POE
- 4 Access Point
  - Patio
  - Rectorado
  - Mente Activa
  - Aulas
- 7 puntos de Cableado Estructurado.
  - 4 para los Access Point
  - 3 para la biblioteca

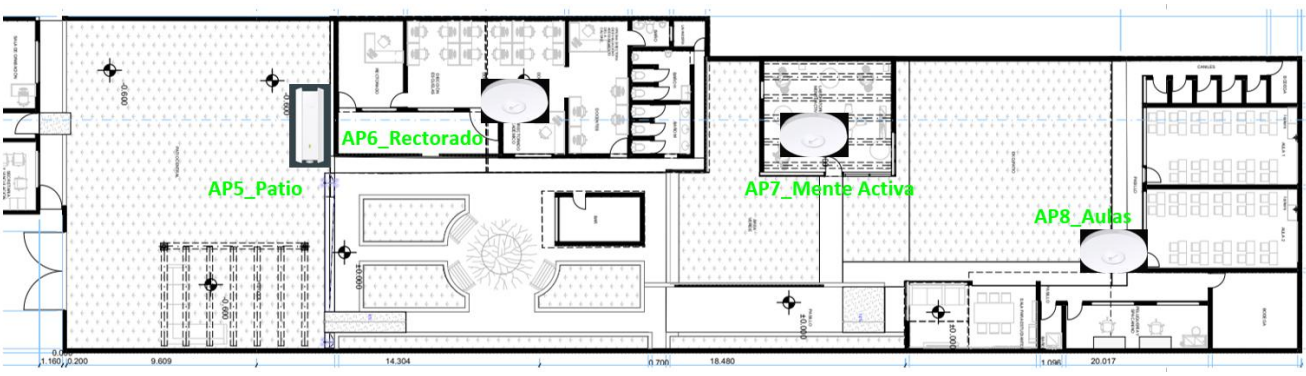

DETALLES:

- 19 Puntos de Cableado Estructurado.
- 1 Reubicación de Rack.
- 1 Reubicación de marco protección de Rack
- 2 SW 24P Administrables, POE
- 8 Access Point, (1 de exteriores y 1 de alta capacidad.
- Se necesita segmentar la red, para una mejor administración y funcionalidad de la misma

Esquema de una parte del diagrama de red

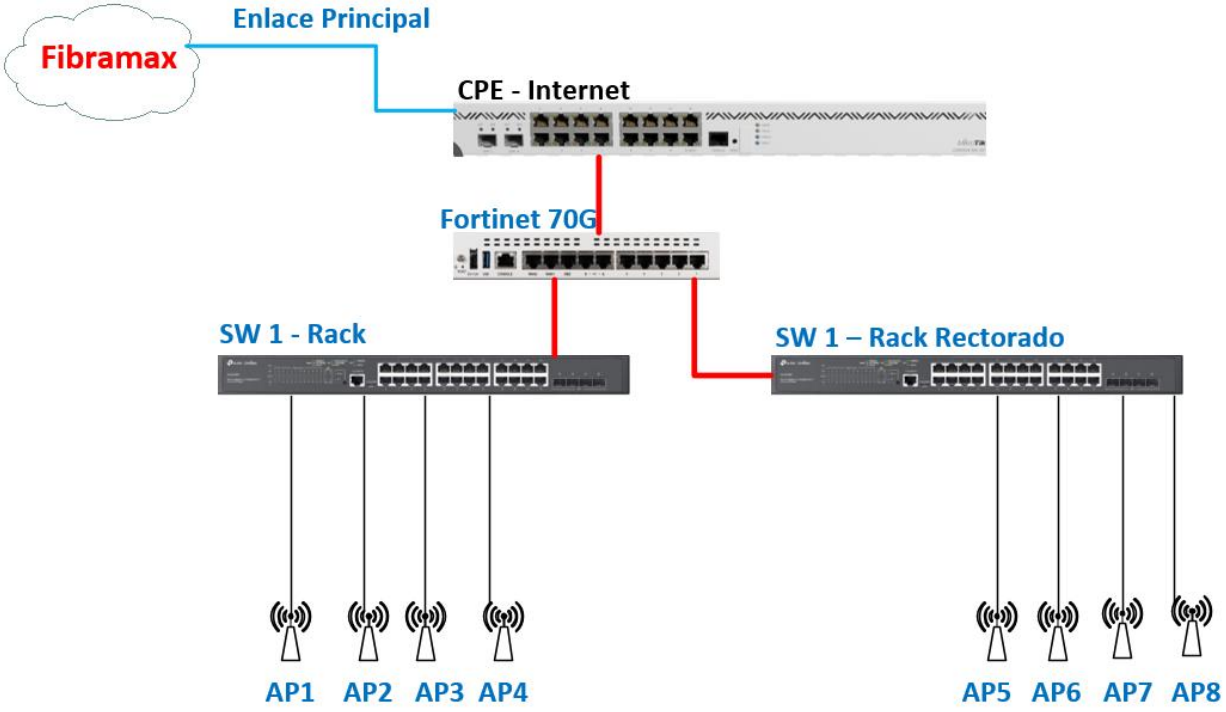

PROPUESTA:

Para esto se debe tomar las siguientes consideraciones:

- Para la reubicación de Rack, por parte de la Institución debe instalar 1 punto eléctrico de 120V, que incluye Fase, Neutro y Tierra

		2 años	3 años
1	**Firewall - Seguridad Perimetral - Fortinet 70G**	**$100,1**	**86,857875**
	Zona WIFI - Cableado Estructurado		
1	Access Poin AX 1800 EAP623OUTDOORH	**$195,0**	**135,2302088**
6	Access Point AX 1800 EAP620HD		
1	Access Poin AX 3600 EAP660HD		
1	TL-POE4824G(UN) Inyector POE 48V POE4824G		
2	SG2428P(UN) SWITCH 24P GE POE+ 4SFP SMART		
19	Puntos de Cableado Estructurado		
1	Configuracion, pruebas y soporte		
	Mensualidad Completa	**$485,2**	**412,0880838**

Responsable:

Angel Chango, *Preventa de Servicios Corporativos.*

Revisado: